令和5(2023)年度　新人選手権大会　＜結果＞

東京都高等学校体育連盟バレーボール女子部

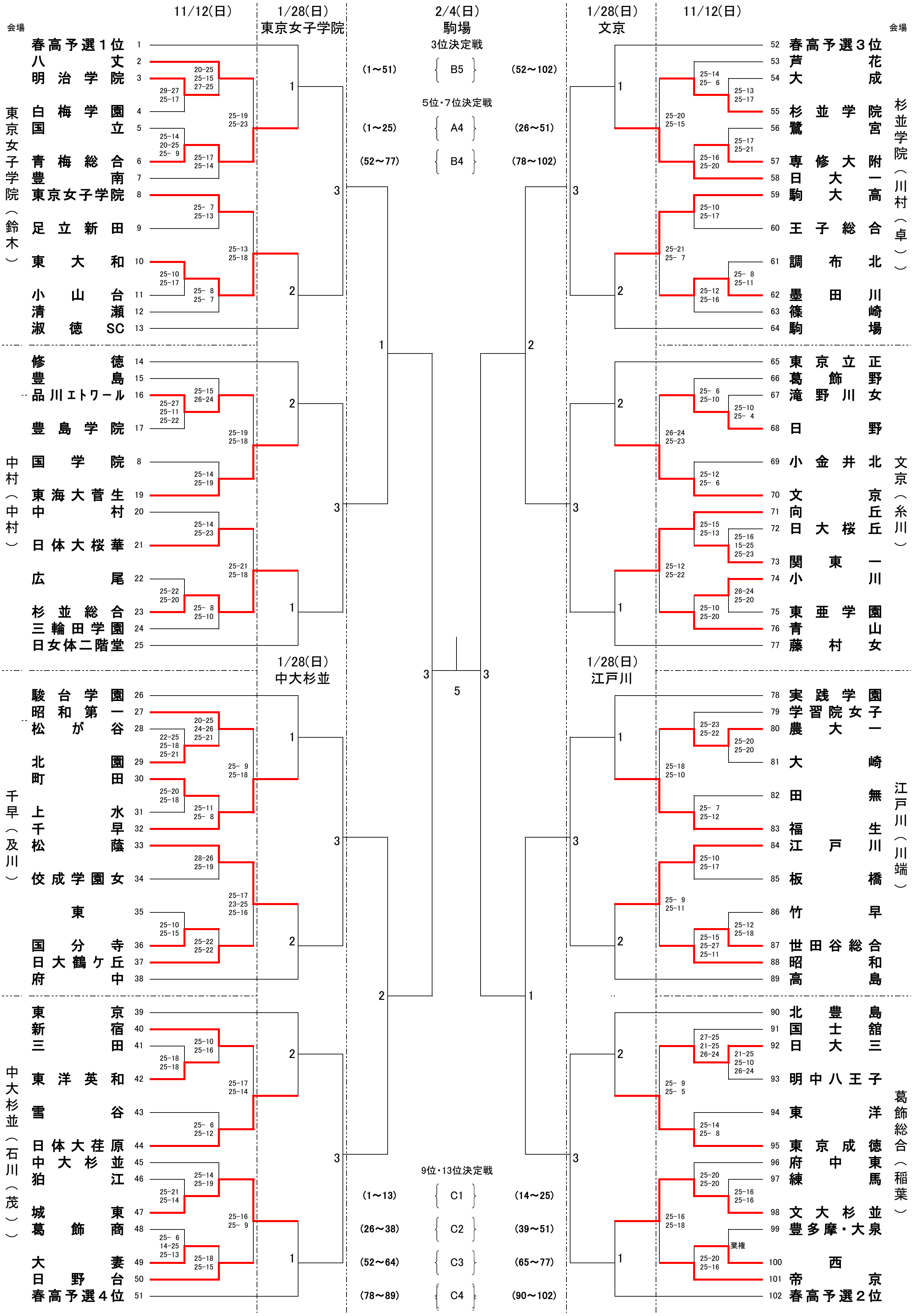
11/12(日)
1/28(日)
東京女子学院
2/4(日)
駒場
1/28(日)
文京
11/12(日)
会場
会場
3位決定戦
(1～51) B5 (52～102)
5位・7位決定戦
(1～25) A4 (26～51)
(52～77) B4 (78～102)
1/28(日)
中大杉並
1/28(日)
江戸川
9位・13位決定戦
(1～13) C1 (14～25)
(26～38) C2 (39～51)
(52～64) C3 (65～77)
(78～89) C4 (90～102)
東京女子学院（鈴木）
中村（中村）
千早（及川）
中大杉並（石川（茂））
杉並学院（川村（卓））
文京（糸川）
江戸川（川端）
葛飾総合（稲葉）
春高予選１位 1
八丈 2
明治学院 3
白梅学園 4
国立 5
青梅総合 6
豊南 7
東京女子学院 8
足立新田 9
東大和 10
小山台 11
清瀬 12
淑徳SC 13
修徳 14
豊島 15
品川エトワール 16
豊島学院 17
国学院 8
東海大菅生 19
中村 20
日体大桜華 21
広尾 22
杉並総合 23
三輪田学園 24
日女体二階堂 25
駿台学園 26
昭和第一 27
松が谷 28
北園 29
町田 30
上水 31
千早 32
松蔭 33
佼成学園女 34
東 35
国分寺 36
日大鶴ケ丘 37
府中 38
東京 39
新宿 40
三田 41
東洋英和 42
雪谷 43
日体大荏原 44
中大杉並 45
狛江 46
城東 47
葛飾商 48
大妻 49
日野台 50
春高予選４位 51
52 春高予選３位
53 芦花
54 大成
55 杉並学院
56 鷺宮
57 専修大附
58 日大一
59 駒大高
60 王子総合
61 調布北
62 墨田川
63 篠崎
64 駒場
65 東京立正
66 葛飾野
67 滝野川女
68 日野
69 小金井北
70 文京
71 向丘
72 日大桜丘
73 関東一
74 小川
75 東亜学園
76 青山
77 藤村女
78 実践学園
79 学習院女子
80 農大一
81 大崎
82 田無
83 福生
84 江戸川
85 板橋
86 竹早
87 世田谷総合
88 昭和
89 高島
90 北豊島
91 国士舘
92 日大三
93 明中八王子
94 東洋
95 東京成徳
96 府中東
97 練馬
98 文大杉並
99 豊多摩・大泉
100 西
101 帝京
102 春高予選２位
20-25 25-15 27-25
29-27 25-17
25-19 25-23
25-14 20-25 25- 9
25-17 25-14
25- 7 25-13
25-13 25-18
25-10 25-17
25- 8 25- 7
25-15 26-24
25-27 25-11 25-22
25-19 25-18
25-14 25-19
25-14 25-23
25-21 25-18
25-22 25-20
25- 8 25-10
20-25 24-26 25-21
22-25 25-18 25-21
25- 9 25-18
25-20 25-18
25-11 25- 8
28-26 25-19
25-17 23-25 25-16
25-10 25-15
25-22 25-22
25-10 25-16
25-18 25-18
25-17 25-14
25- 6 25-12
25-14 25-19
25-21 25-14
25-16 25- 9
25- 6 14-25 25-13
25-18 25-15
25-14 25- 6
25-13 25-17
25-20 25-15
25-17 25-21
25-16 25-20
25-10 25-17
25-21 25- 7
25- 8 25-11
25-12 25-16
25- 6 25-10
25-10 25- 4
26-24 25-23
25-12 25- 6
25-15 25-13
25-16 15-25 25-23
25-12 25-22
26-24 25-20
25-10 25-20
25-23 25-22
25-20 25-20
25-18 25-10
25- 7 25-12
25-10 25-17
25- 9 25-11
25-12 25-18
25-15 25-27 25-11
27-25 21-25 26-24
21-25 25-10 26-24
25- 9 25- 5
25-14 25- 8
25-20 25-20
25-16 25-16
25-16 25-18
棄権
25-20 25-16
1
2
3
1
2
3
1
3
5
3
2
1
3
2
1
3
1
2
3
2
1
2
1
3
1
2
3
1
2
3
2
1
1
2